SINCE 1952 TOW TRACTORS MODENA

TRATTORE PER TRAINO 7500

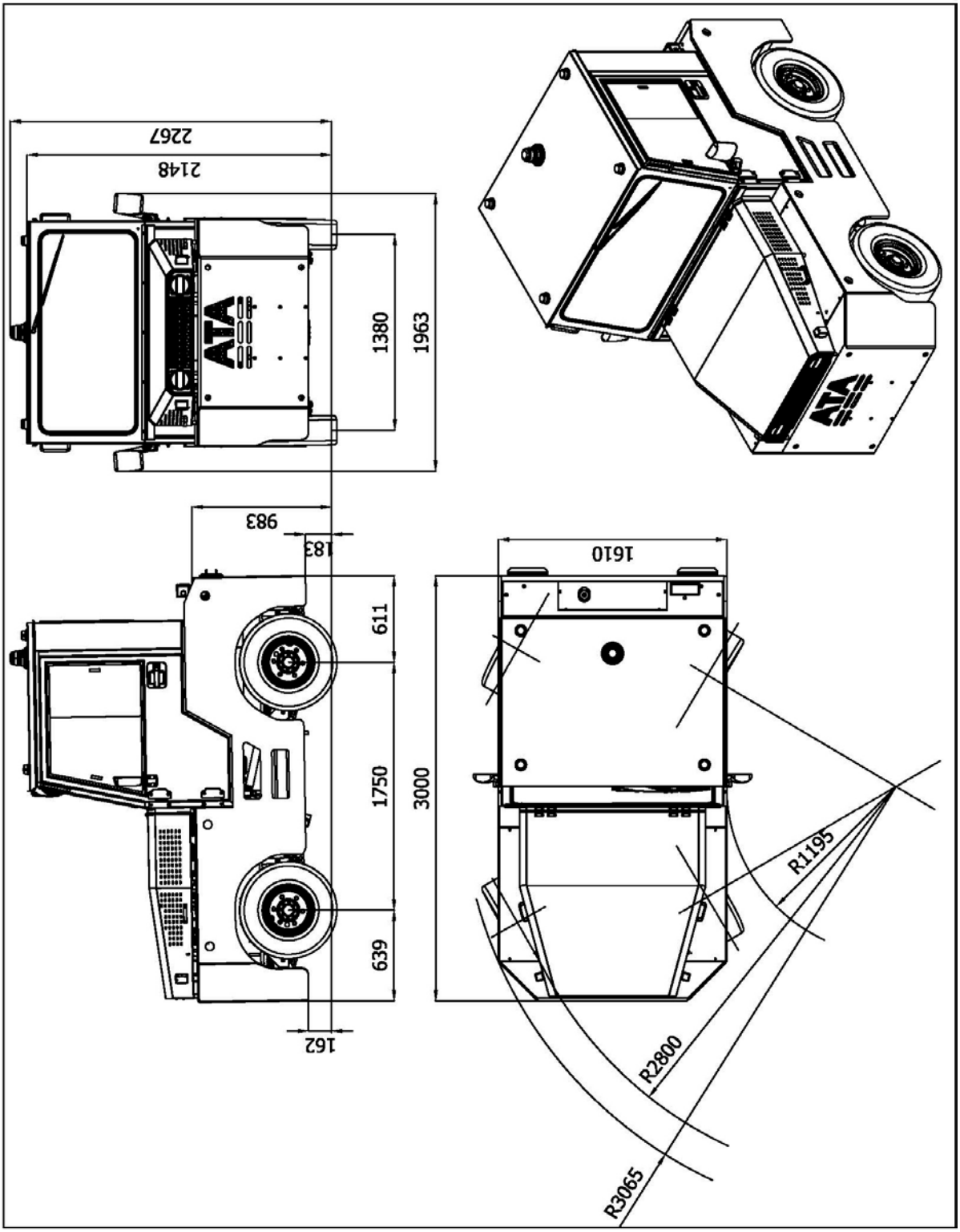

ATA Srl
Via Allende 21/23 – 41122 MODENA (Italia) – Codice Fiscale e partita IVA IT 00180350365
Tel +39 059 314101 – Fax +39 059 311553 – www.ata-modena.com - E-mail: atasrl@ata-modena.com

SINCE 1952 TOW TRACTORS MODENA

CARATTERISTICHE GENERALI	
MODELLO	7500
MASSIMA FORZA DI TRAINO	37500 N (μ_s=0.8)
MASSIMA MASSA LORDA AMMESSA A RIMORCHIO IN PIANO	75000 kg (R=500 N/Ton)
MASSIMA VELOCITA' DI MARCIA A VUOTO IN PIANO	20 km/h
MASSIMA MASSA IN ORDINE DI MARCIA	TOT. 5000 kg ANT. 2500 kg POST. 2500 kg

MOTORIZZAZIONE STANDARD	
CARATTERISTICHE GENERALI	MOTORE TERMICO A CICLO DIESEL
MARCA E MODELLO	PERKINS 404J-E22T
POTENZA	45.0 kW @ 2800 rpm
EMISSIONI	EU NRM 97/68/EC Stage 5 US EPA 40 CFR Part 1039 Tier 4 Final

RUOTE	
CARATTERISTICHE GENERALI	N°2 ANTERIORI (MOTRICI E STERZANTI) - GOMMA 7.00-12" N°2 POSTERIORI (MOTRICI E STERZANTI) - GOMMA 7.00-12"

FRENATURA E SOSPENSIONI	
FRENO DI SERVIZIO	IDRAULICO A DOPPIO CIRCUITO (OLIO MINERALE) CON SERVOCOMANDO IDRAULICO A PEDALE • ANTERIORE: A DISCO A BAGNO D'OLIO • POSTERIORE: A DISCO A BAGNO D'OLIO
NUMERO DI ASSI FRENANTI	DUE
FRENO DI PARCHEGGIO	FRENATURA MECCANICA NEGATIVA SU 4 RUOTE CON SERVOCOMANDO IDRAULICO AGENTE SU FRENO A DISCO A BAGNO D'OLIO DEDICATO
SOSPENSIONI ANTERIORI	MOLLE A BALESTRA
SOSPENSIONE POSTERIORE	MOLLE A BALESTRA

ALTRE CARATTERISTICHE	
POSTO DI GUIDA	GUIDA SU LATO SINISTRO ("RIGHT-HAND DRIVE")
CABINA	DUE POSTI AMPIA VISIBILITA' A 360° SEDILI MOLLEGGIATI CHIUSURA CON PORTE A BATTENTE CABINA AMOVIBILE RISCALDAMENTO
STERZO	ASSISTITO DA SERVOCOMANDO IDRAULICO (IDROGUIDA)
IMPIANTO ELETTRICO	12 Vdc
FANALERIA ED ILLUMINAZIONE	CONFORME A CODICE DELLA STRADA
AGGANCI	POSTERIORE CON AGGANCIO AD ALETTE A DUE POSIZIONI CONFORMI A NORMA IATA AHM 916
ACCESSORI DI SICUREZZA	• CINTURE DI SICUREZZA • SEGNALATORE LUMINOSO ROTANTE DI SERVIZIO; • SEGNALATORE ACUSTICO DI RETROMARCIA; • AVVISATORE ACUSTICO; • COMANDO DI ARRESTO DI EMERGENZA;
CONFORMITA	DIR. 2006/42/CE ("DIRETTIVA MACCHINE") DIR. 2004/108/CE ("DIRETTIVA EC")

ATA Srl
Via Allende 21/23 – 41122 MODENA (Italia) – Codice Fiscale e partita IVA IT 00180350365
Tel +39 059 314101 – Fax +39 059 311553 – www.ata-modena.com - E-mail: atasrl@ata-modena.com

SINCE 1952 TOW TRACTORS MODENA

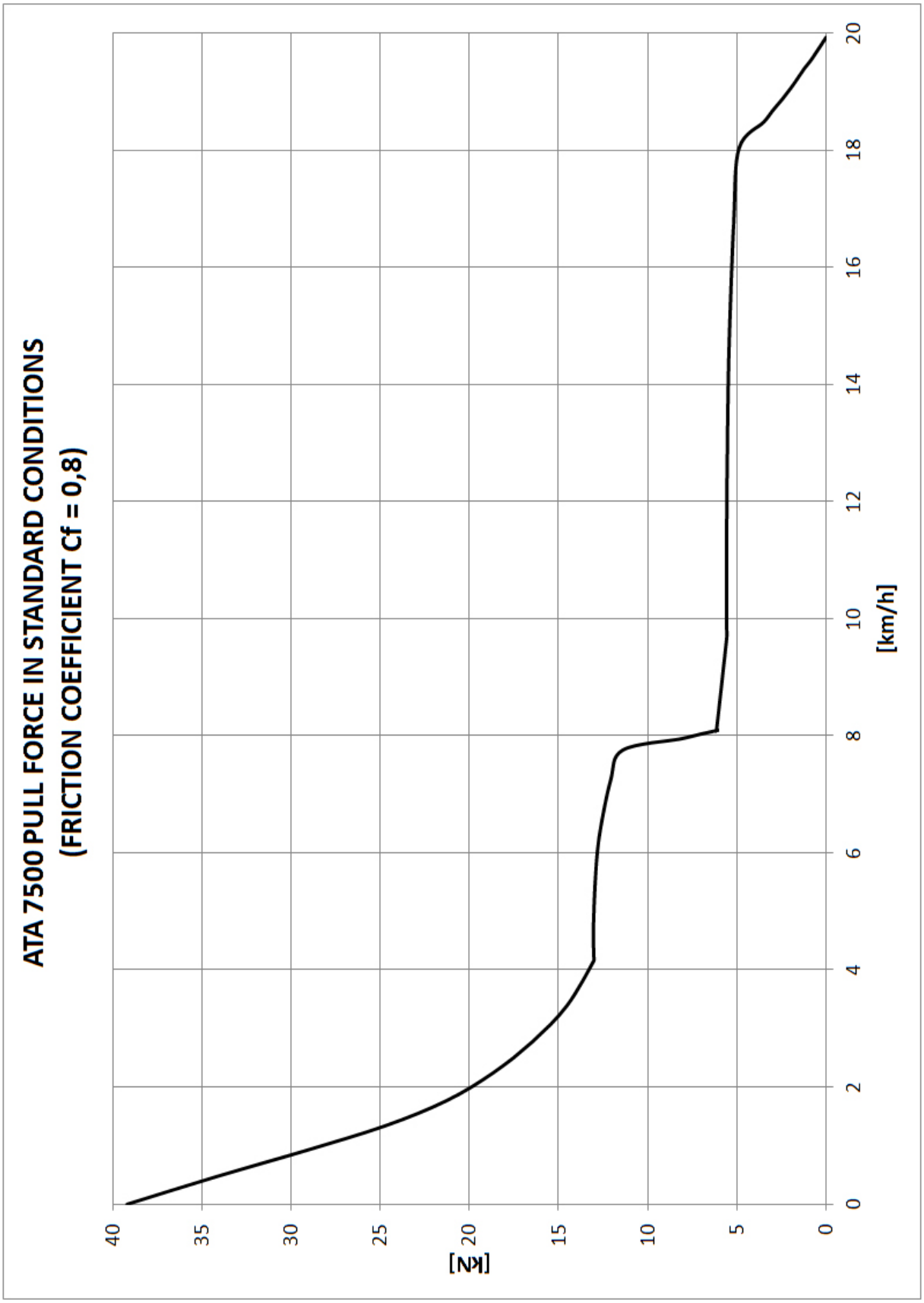

ATA Srl
Via Allende 21/23 – 41122 MODENA (Italia) – Codice Fiscale e partita IVA IT 00180350365
Tel +39 059 314101 – Fax +39 059 311553 – www.ata-modena.com - E-mail: atasrl@ata-modena.com

SINCE 1952 TOW TRACTORS MODENA

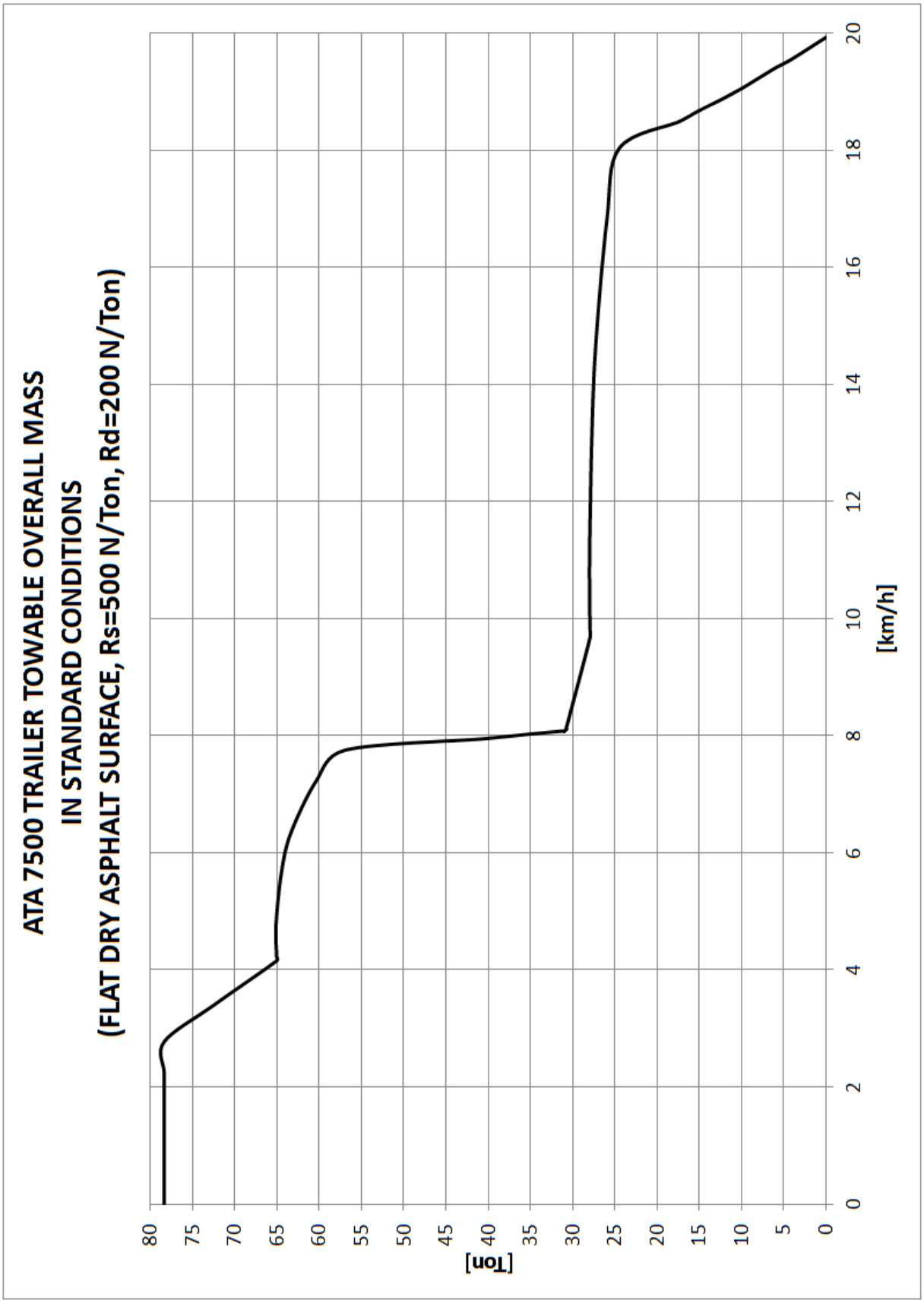

ATA Srl
Via Allende 21/23 – 41122 MODENA (Italia) – Codice Fiscale e partita IVA IT 00180350365
Tel +39 059 314101 – Fax +39 059 311553 – www.ata-modena.com - E-mail: atasrl@ata-modena.com

SINCE 1952 TOW TRACTORS MODENA

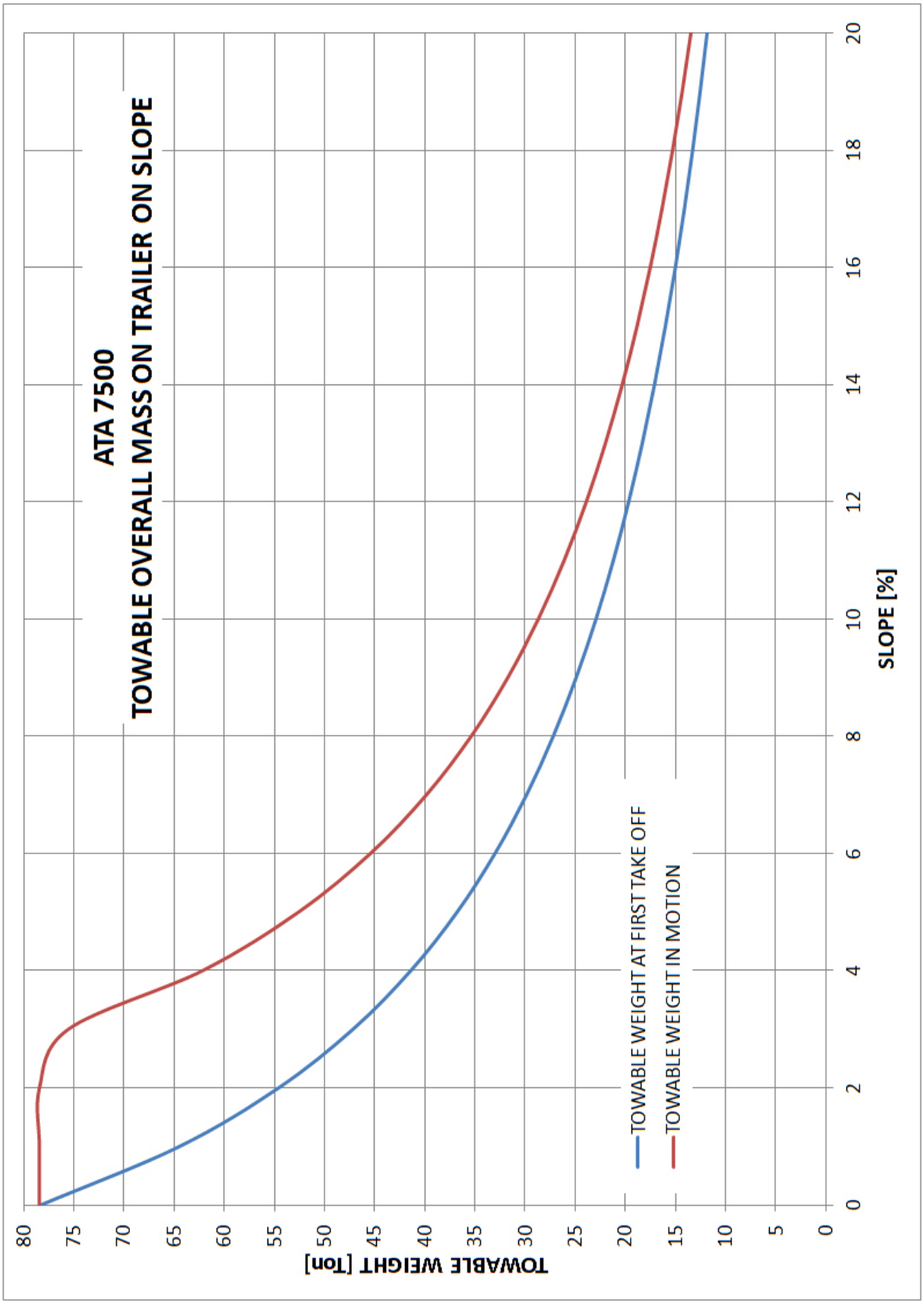

ATA Srl
Via Allende 21/23 – 41122 MODENA (Italia) – Codice Fiscale e partita IVA IT 00180350365
Tel +39 059 314101 – Fax +39 059 311553 – www.ata-modena.com - E-mail: atasrl@ata-modena.com